Model CSDK74 Series

PIN형 로드셀 (20~30ton)

양단지지 시어빔형 로드셀입니다.
각종 산업용 하중측정에 적합합니다.

- 견고한 설계
- 고강도 합금강 사용
- 무전해 니켈도금
- 방수재 풋팅 방습처리

사 양

모 델	CSDK74
정격용량 (R.C.)	20, 30ton
정격출력 (R.O.)	0.7mV/V(Approx.)
정밀도	≤0.5% R.O.
제로발란스	≤1% R.O.
온도보상범위	-10 ~ 70°C
허용온도범위	-20 ~ 80°C
출력의 온도영향	≤0.05% LOAD/10°C
영점의 온도영향	≤0.05% R.O./10°C
입력간저항	700 Ohms ±30 Ohms
출력간저항	700 Ohms ±10 Ohms
절연저항	2000 MOhms at 50V DC
인가전압	10V(Recommended), 15V(Maximum)
연결케이블	10m(22AWG x 4Core Shielded)
보호등급	meets IP 67
허용과부하	200% R.C
극한과부하	400% R.C

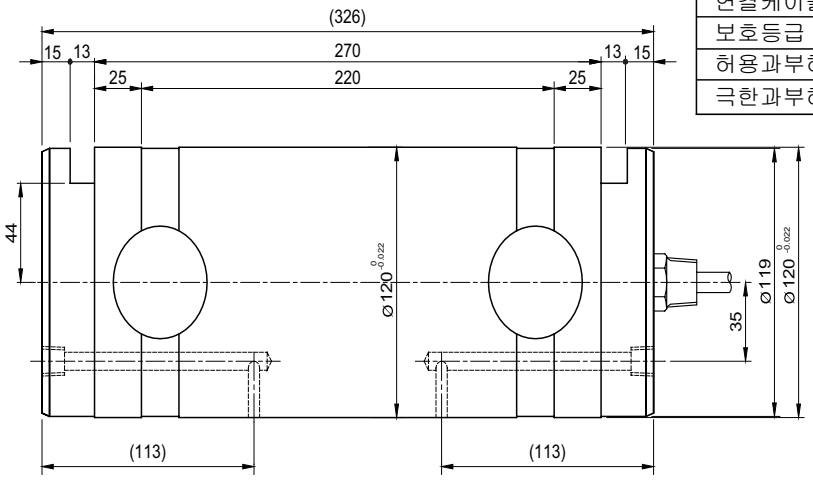

형식명

CSDK74 - **20T**

└모델 └용량

20, 30 ton

결선도

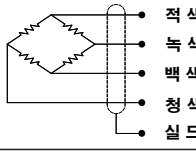

- 적 색 : 입 력 (+)
- 녹 색 : 출 력 (+)
- 백 색 : 입 력 (-)
- 청 색 : 출 력 (-)
- 실 드 : 접 지

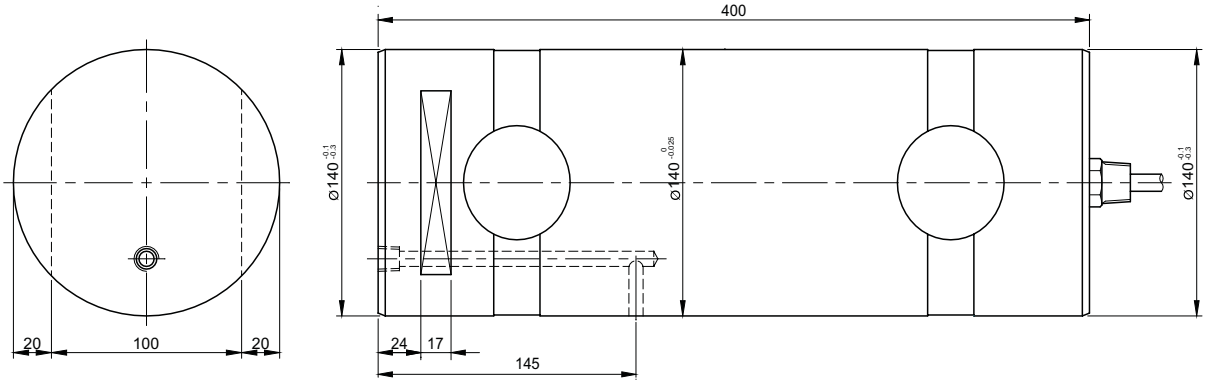

* Specifications are subject to change without notice

2008년 4월

봉신로드셀주식회사 경기도 성남시 중원구 상대원동 148번지 TEL : 031-742-6661 FAX : 031-742-6664
www.bongshin.com e-mail : loadcell@bongshin.com